Ruote dentate per trasportatori raschianti sommersi (SSC)

Per catena CICSA LH o MH. Mozzo con costruzione saldata, con foro grezzo o forato con sede linguetta secondo richiesta. Denti smontabili in acciaio legato al NiCrMo con trattamento di cementazione profonda ed elevata resistenza all'usura; denti fissati al mozzo con viti e dadi ed un controdisco.

Toothed wheels for submerged scraper conveyors (SSC)

Suitable for conveyors with CICSA LH/MH chain equipment. Hub manufactured with welded design, with pilot bore (unmachined) or bored and keyed according to request. Replaceable teeth made of NiCrMo alloy with case hardened, highly wear resistant surface; teeth fixed on the hub by means of bolts and a counter disc.

Ruedas dentadas para transportadores rascadores sumergidos (SSC)

Para cadena CICSA LH o MH. Cubo con construcción soldada, con taladro sin mecanizar o mecanizado con chavetero, a petición. Dientes desmontables en acero aleado al NiCrMo con tratamiento de cementación profunda y elevada resistencia al desgaste; dientes fijados al cubo con tornillos y tuercas y un contradisco.

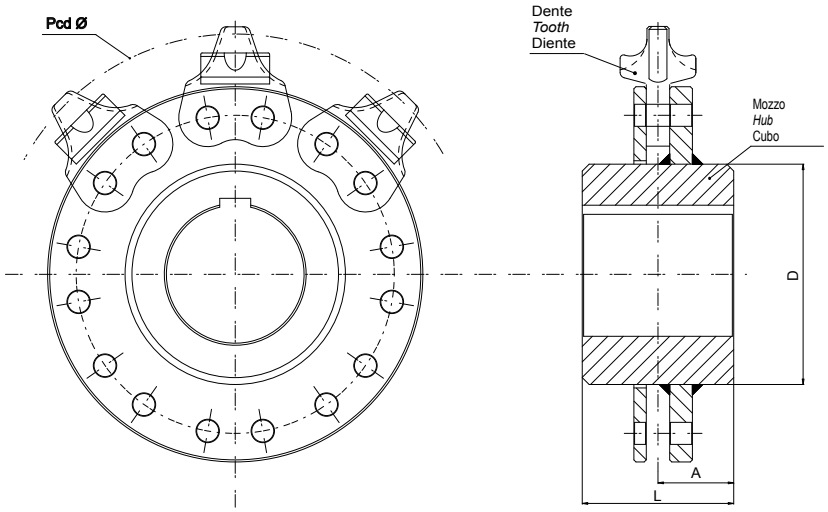

Codice *Code* Código	Catena *Chain* Cadena	N° denti *No. teeth* N.° dientes **Z**	Dimensioni - *Dimensions* - Dimensiones **mm**					Massa *Mass* Masa **kg ≅**
			Ø Primitivo *Pitch circle* Primitivo Pcd	Dimensioni mozzo (valori standard) *Hub dimensions (standard values)* Dimensiones cubo (valores estándar)				
				Ø foro grezzo *Pilot bore (diameter)* taladro sin mecanizar	**D**	**L**	**A**	
RD22-Z8	LH 22x86	8	440	65	190	160	80	90
RD22-Z9		9	495	65	230	160	80	100
RD22-Z10		10	549	65	250	160	80	110
RD22-Z11		11	604	65	280	160	80	130
RD22-Z12		12	658	70	300	170	85	160
RD26-Z7	MH 26x92	7	414	70	230	160	80	70
RD26-Z8		8	472	70	250	160	80	110
RD26-Z9		9	530	100	280	180	80	120
RD26-Z10		10	589	100	280	180	90	150
RD26-Z11		11	647	100	300	180	90	190
RD26-Z7	LH 26x100	7	449	70	230	160	80	80
RD26-Z8		8	512	70	250	160	80	120
RD26-Z9		9	575	100	280	180	80	140
RD26-Z10		10	639	100	280	180	90	170
RD26-Z11		11	703	100	300	180	90	220
RD30-Z7	MH 30x108	7	486	100	240	180	90	85
RD30-Z8		8	554	120	320	180	90	135
RD30-Z9		9	623	120	320	180	90	160
RD30-Z10		10	691	120	320	180	90	200
RD30-Z11		11	759	120	320	180	90	230
RD30-Z7	LH 30x120	7	540	100	240	180	90	95
RD30-Z8		8	615	120	320	180	90	150
RD30-Z9		9	691	120	320	180	90	175
RD30-Z10		10	767	120	320	180	90	210
RD30-Z11		11	844	120	320	180	90	250
RD34-Z7	MH 34x126*	7	567	100	260	220	110	145
RD34-Z8		8	647	120	320	220	110	200
RD34-Z9		9	726	120	320	220	110	230
RD34-Z10		10	806	120	320	220	110	270
RD34-Z11		11	886	120	320	220	110	310
RD34-Z7	LH 34x136	7	612	100	260	220	110	160
RD34-Z8		8	698	120	320	220	110	225
RD34-Z9		9	783	120	320	220	110	260
RD34-Z10		10	870	120	320	220	110	300
RD34-Z11		11	956	120	320	220	110	350

*Le stesse misure sono applicabili anche per la catena Ø36x126. *The same measurements are also applicable for Ø36x126 chain.* Las mismas medidas también son aplicables para la cadena Ø36x126.

Altre dimensioni mozzo o altro numero di denti su richiesta. *Other hub dimensions and any other number of teeth on request.* Otras dimensiones del cubo u otro número de dientes a petición.